ПК00122062.0

Первичное примен. ПК00122056.0

Кружало тип 6.

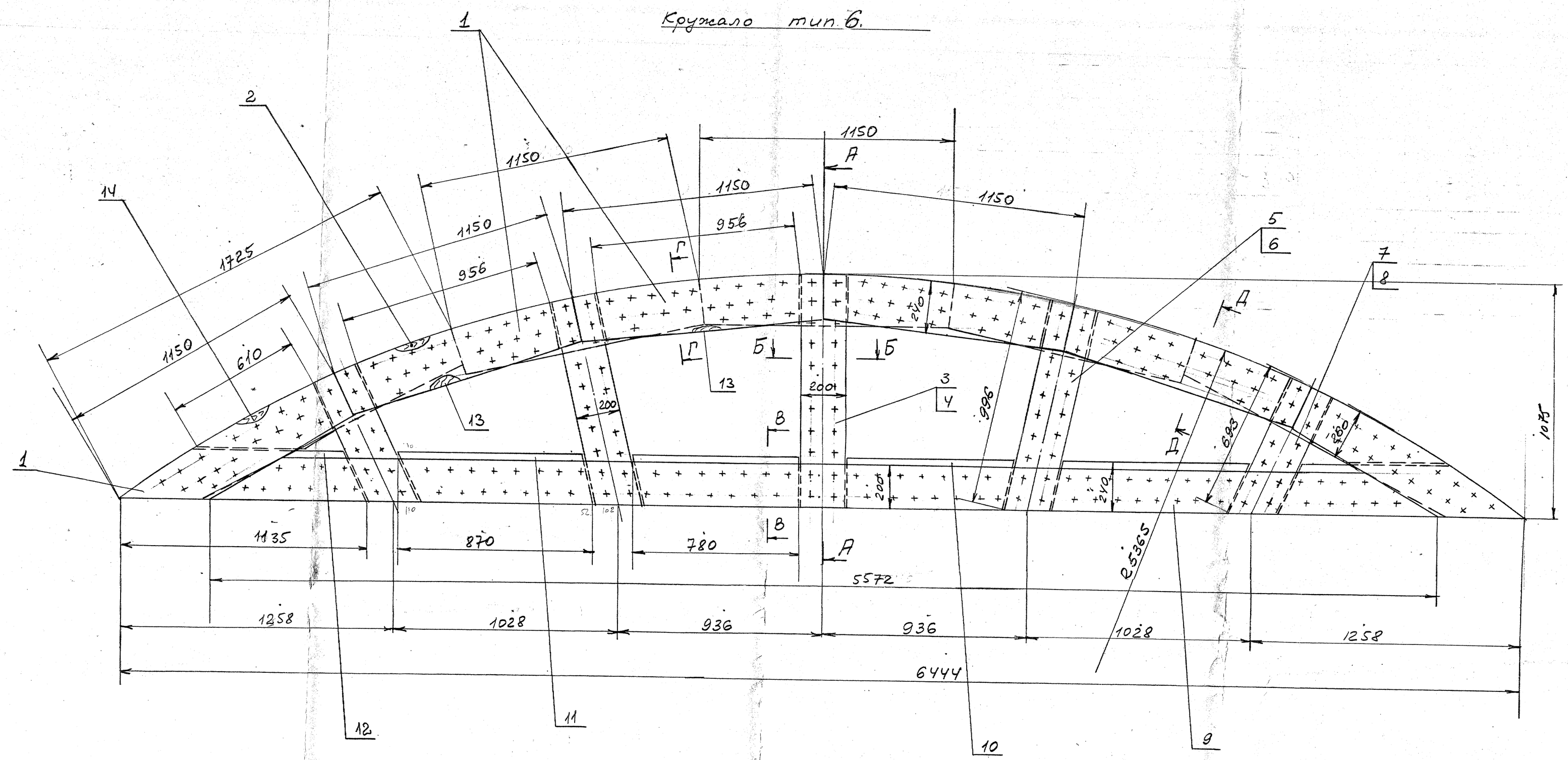

А-А

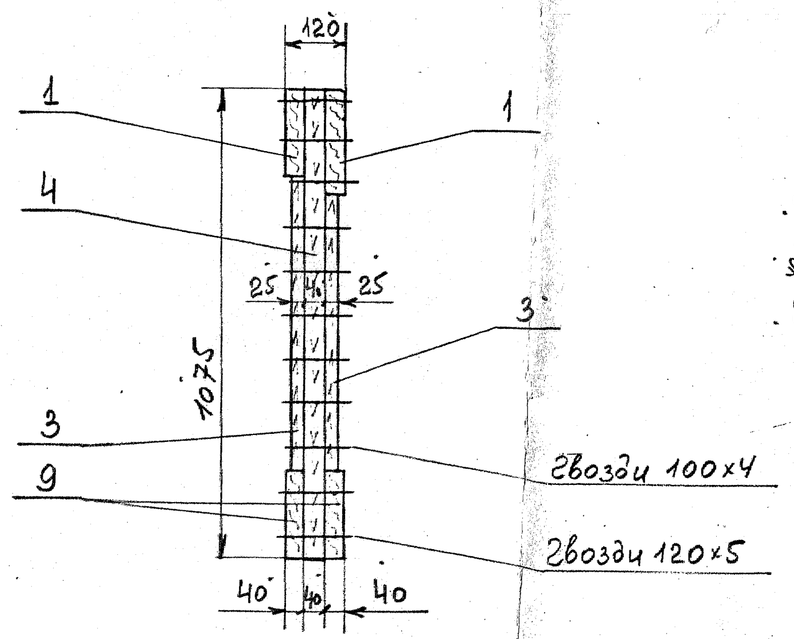

Б-Б

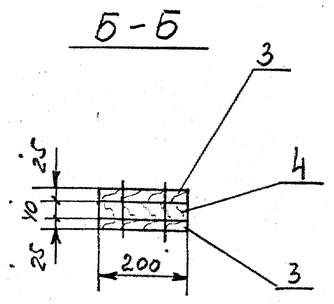

В-В

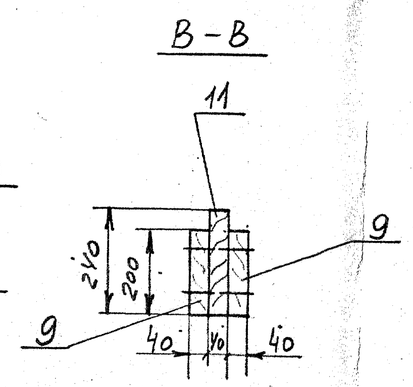

Г-Г

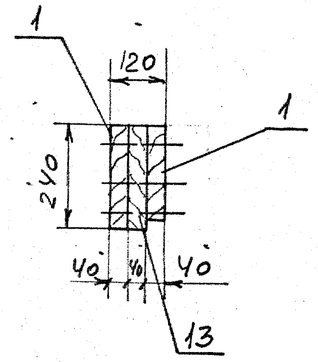

Д-Д

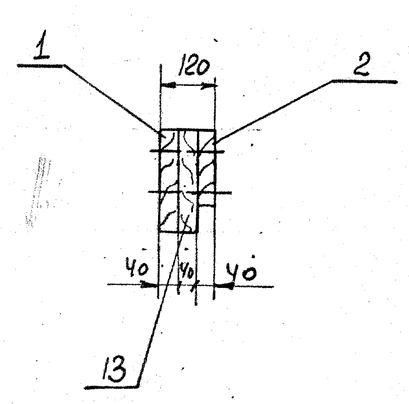

Схема кружала тип 6.

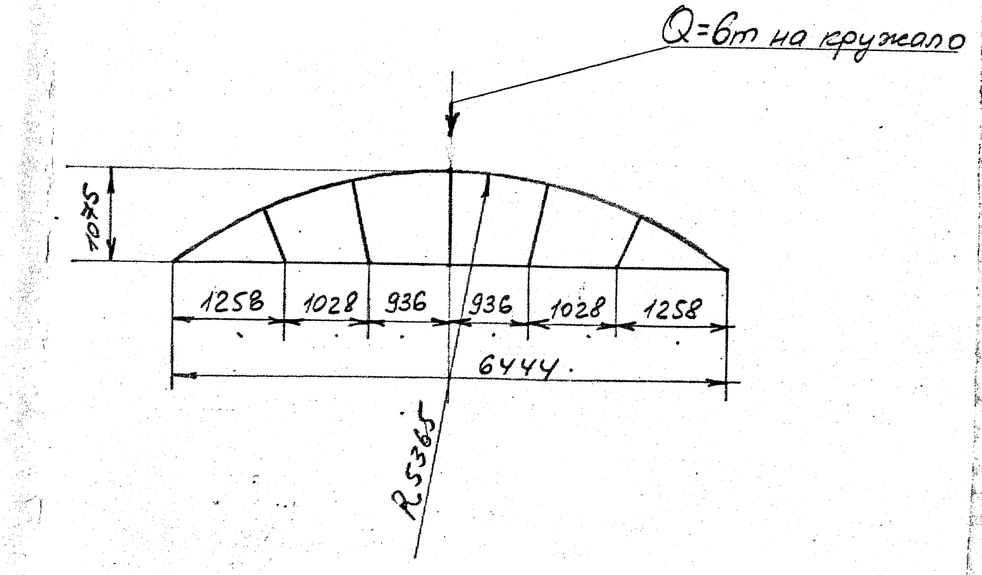

Технические требования:

1. Материал – сосна воздушно-сухая, 25% влажности. I сорта, удовлетворяющая требованиям СНиП 1-В-13-62.
2. Все три слоя поясов кружал прошиваются гвоздями 120×5 через ~100мм в шахматном порядке. Затем кружало повернуть и прошить гвоздями 100×4 через 100мм в шахматном порядке в разбежку с гвоздями противоположной стороны.
3. Концы гвоздей загнуть и забить.

120×5	7,0
100×4	1,5
Размер гвоздя	Вес, кг
ГОСТ 4028-63	
Спецификация гвоздей	

Поз	Сечение	Длина мм	Кол-во	Поз	Ном	Марка	Примеч.
14	—"— 240×40	610	2	0,006	0,012		
13	—"— 240×40	956	4	0,009	0,036		
12	—"— 240×40	1135	2	0,0994	0,1988		
11	—"— 240×40	870	2	0,0084	0,0168		
10	—"— 240×40	780	2	0,0075	0,0150		
9	—"— 200×40	5572	2	0,0451	0,0902		
8	—"— 200×40	693	2	0,0056	0,0112		
7	—"— 200×25	290	4	0,0015	0,006		
6	—"— 200×40	996	2	0,0081	0,0162		
5	—"— 200×25	600	4	0,003	0,012		
4	—"— 200×40	1075	1	0,0086	0,0086		
3	—"— 200×25	665	2	0,0034	0,0068		
2	—"— 260×40	1725	2	0,0179	0,0358		
1	Доска 240×40	1150	9	0,011	0,099		

Материал – сосна воздушно-сухая без дефектов.

Спецификация дерева на одно кружало (составлена без учета обрези.

Изм.	Лист	№ докум.	Подпись	Дата
Разраб.		Фомина		
Пров.		Жорняк		
Т. контр.				
Нач. бюро		Притула		
Н. контр.				
Утв.				

ПК00122.062.0

Кружало тип 6

Лит.	Масса	Масштаб
И	291	1:10

Лист | Листов

„Запорожсталь" ПКО